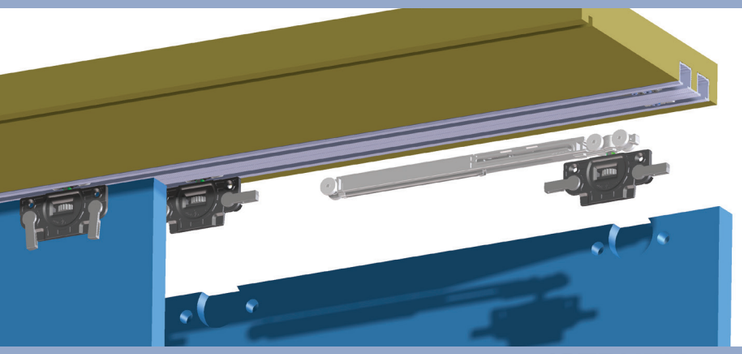

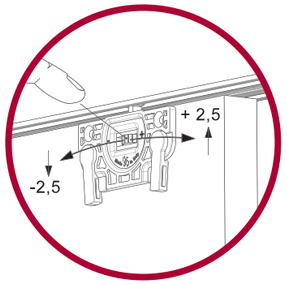


## CARATTERISTICHE

Sistema scorrevole per antine di legno.

Semplice montaggio senza l'ausilio di utensili, viti o colla.

Bloccaggio rapido mezzo rotazione levette.

Regolazione manuale verticale.

Disponibile con chiusura decelerata.

L'alta qualità dei materiali, la cura del design e la componentistica (viteria inox e galvanica speciale), lo rendono adatto ad essere utilizzato per l'arredo navale o per ambienti salmastri.

## ISTRUZIONI PER IL MONTAGGIO

LC.A

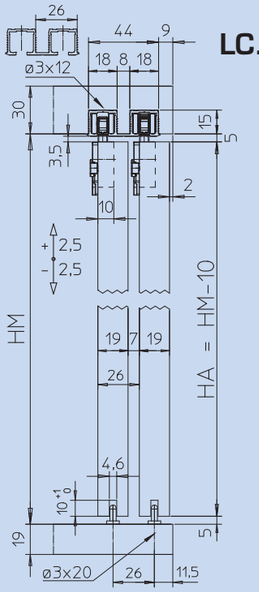


LC.B

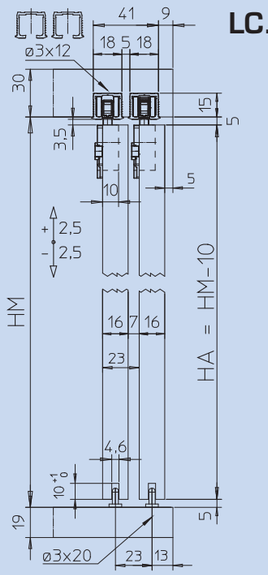


LC.C

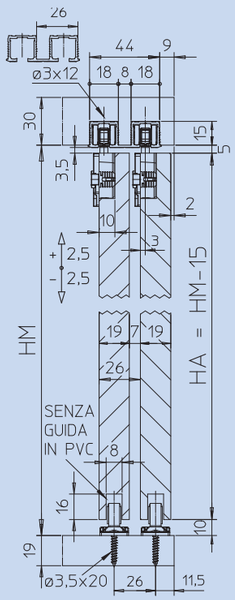


LC.D

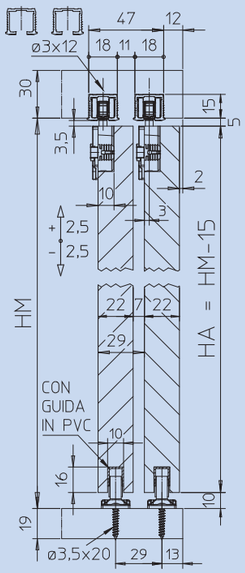




COLIBRI 30 KG “CLIP RAPIDA” LEGNO
BREVETTATO
Scorrevoli per Mobili

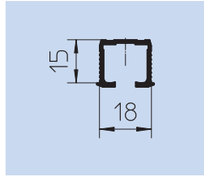


Profilo in alluminio singolo da incasso, da avvitare o incollare; fori svasati, vite TSP Ø 3 ARGENTO

CODICE 1003235101A

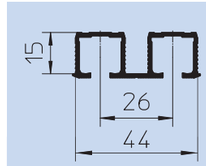


Profilo in alluminio doppio da incasso, passo 26, da avvitare o incollare; fori svasati, vite TSP Ø 3 ARGENTO

CODICE 1003235102A

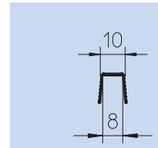


Profilo inferiore in plastica NERO, per guida inferiore cod.10032035006

CODICE 1003235141N

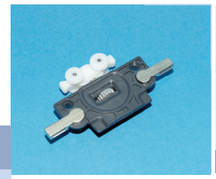

Carrello con clip

CODICE 10032035016

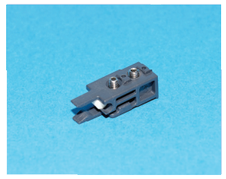

Fermo fine corsa, con regolazione forza

CODICE 10032035002

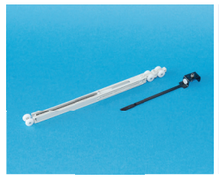

Carrello decelerato con attivatore

CODICE 10032035015

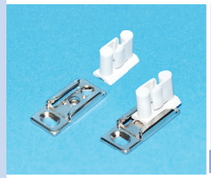

Guida inferiore per legno con base zama (Optional)

CODICE 10032035006

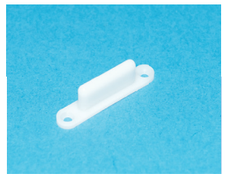

Guida inferiore da avvitare (di serie)

CODICE 1001005

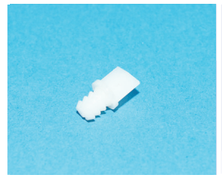

Guida inferiore a pressione

CODICE 1001004

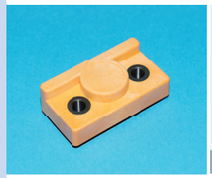

Dima di foratura Ø 10 interasse 52 mm

CODICE 10032035010

**ESEMPIO DI MONTAGGIO KIT SENZA DECELERATORE**

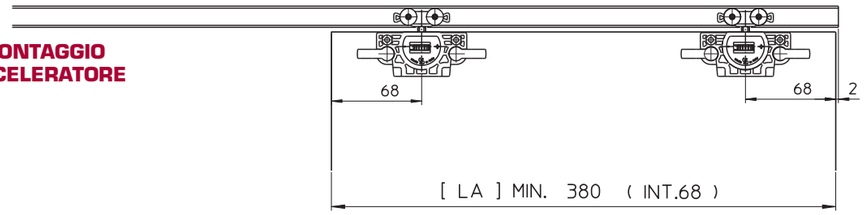


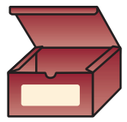

CODICE
10032035301

**ESEMPIO DI MONTAGGIO KIT CON UN DECELERATORE**

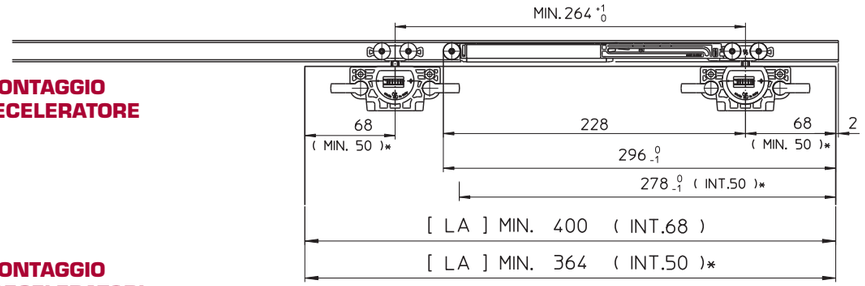


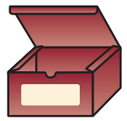

CODICE
10032035308

**ESEMPIO DI MONTAGGIO KIT CON DUE DECELERATORI**

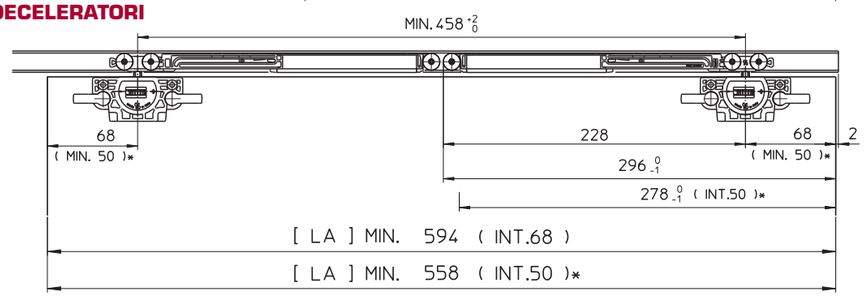


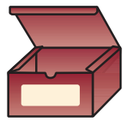

CODICE
10032035309

# SCHEMA FORATURA CLIP RAPIDA

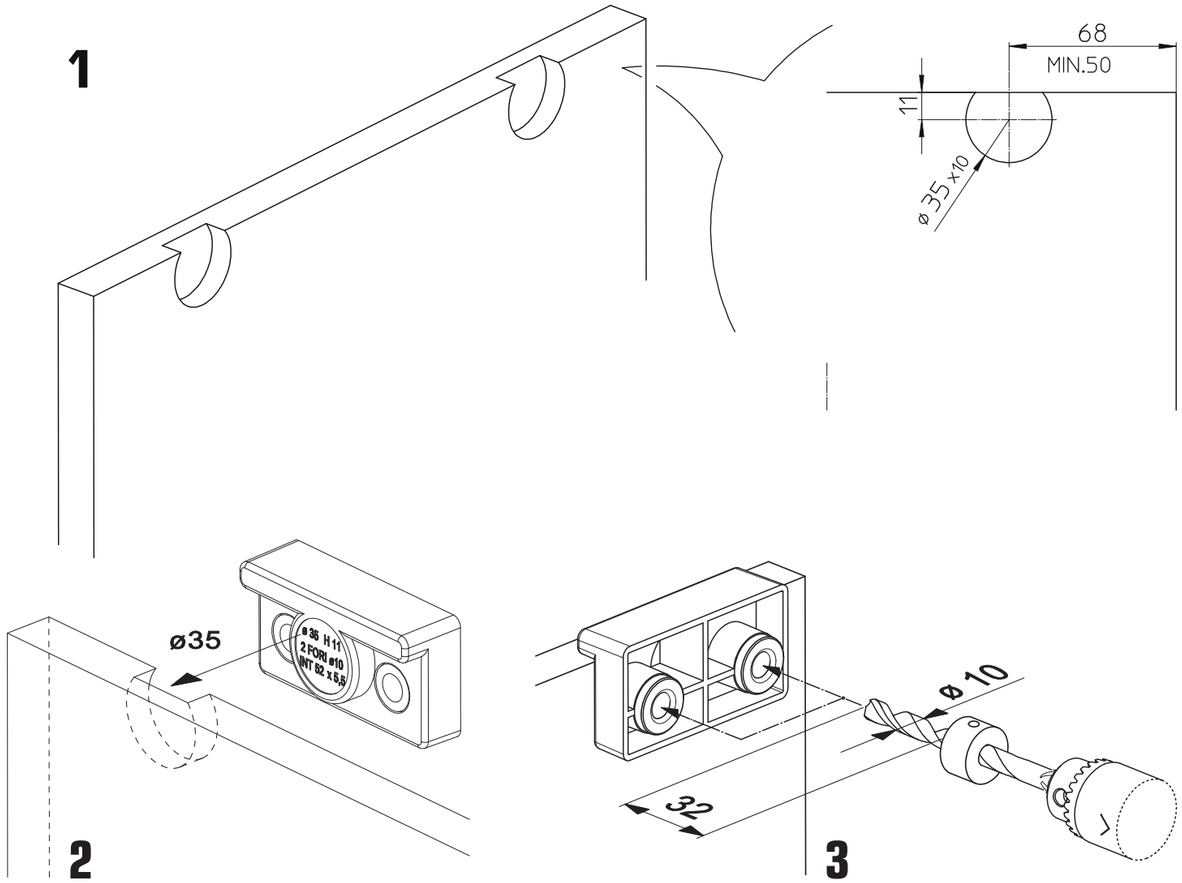


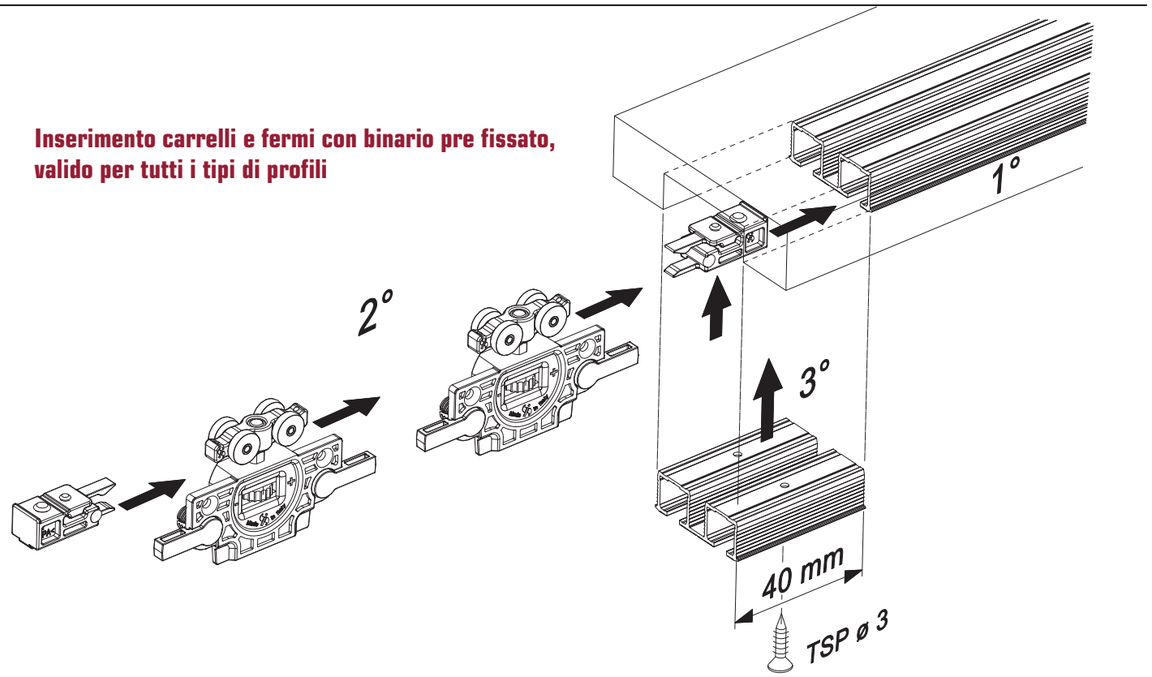

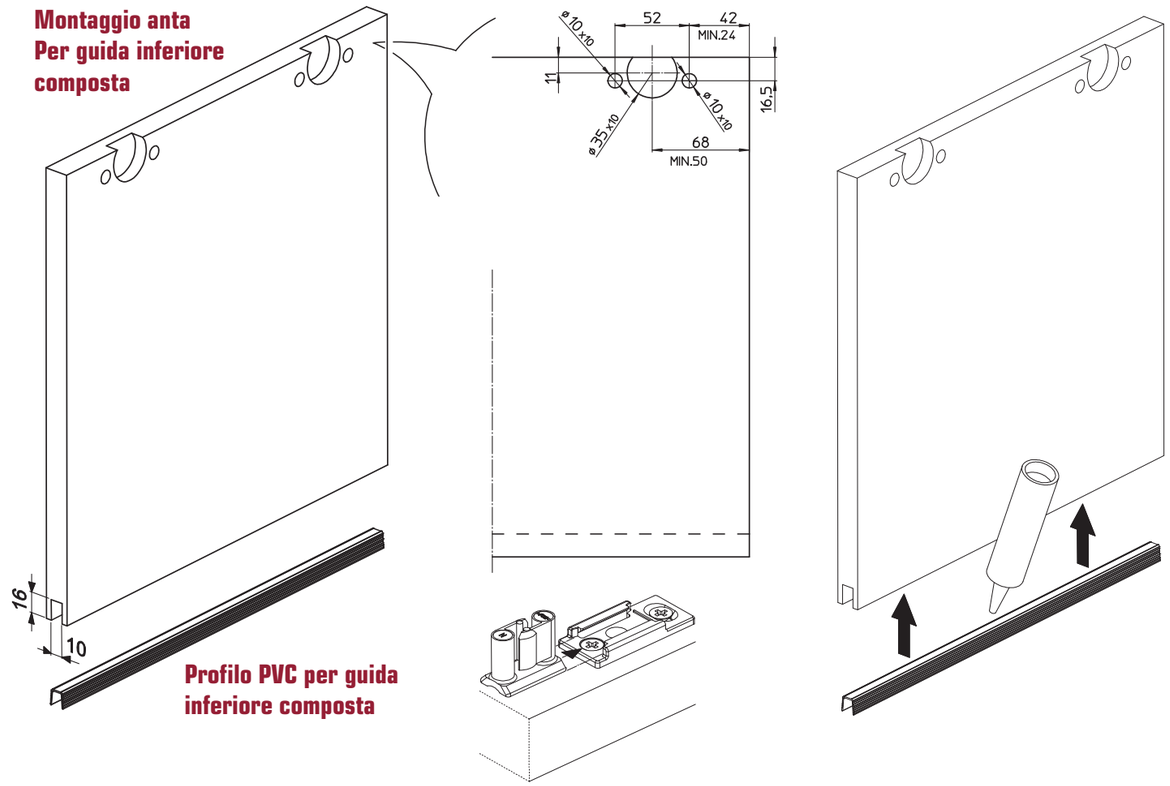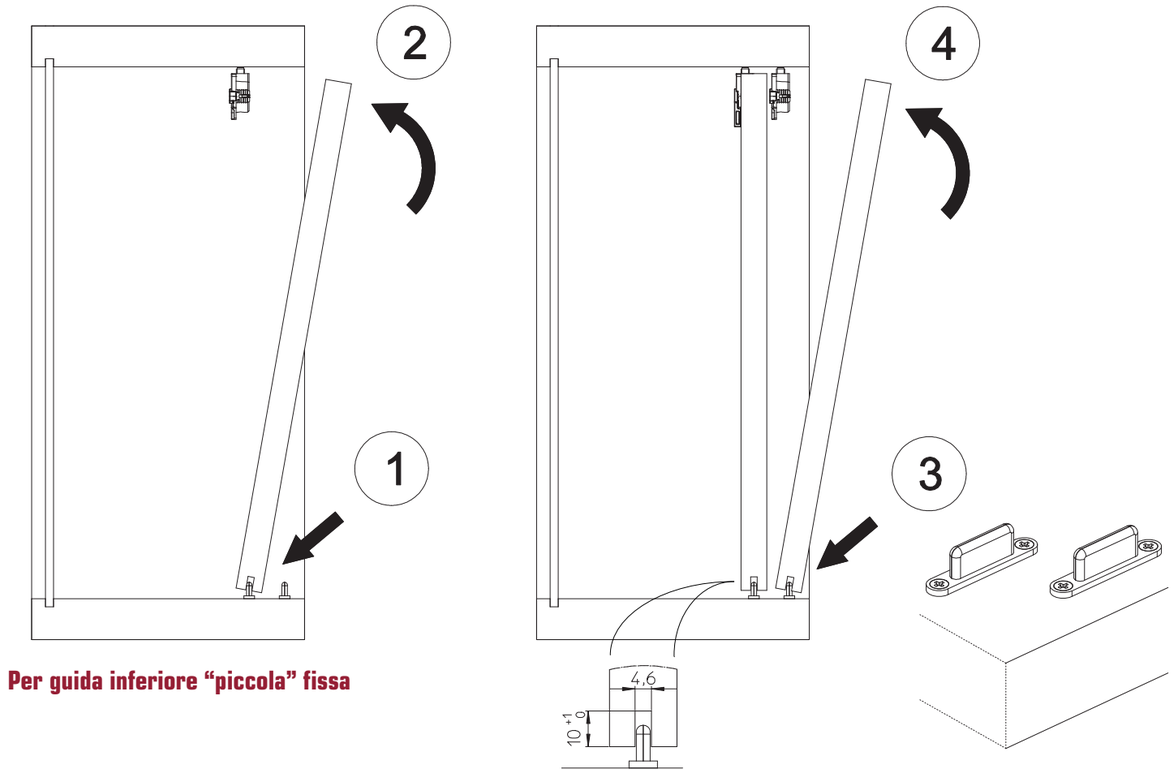
# ISTRUZIONI MONTAGGIO ANTA LEGNO CON CLIP RAPIDA